特殊人孔　詳細構造図　１－２

S=1:30

平面図

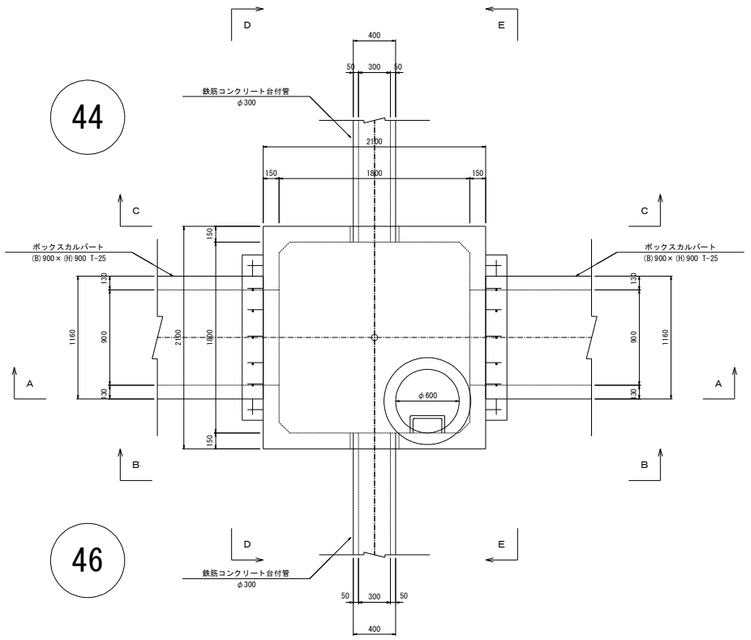

A － A

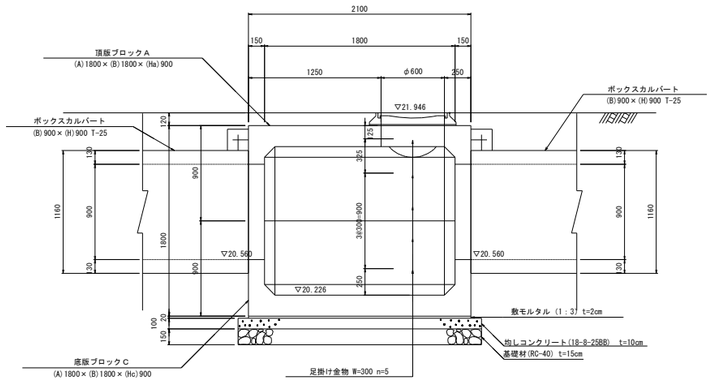

B － B

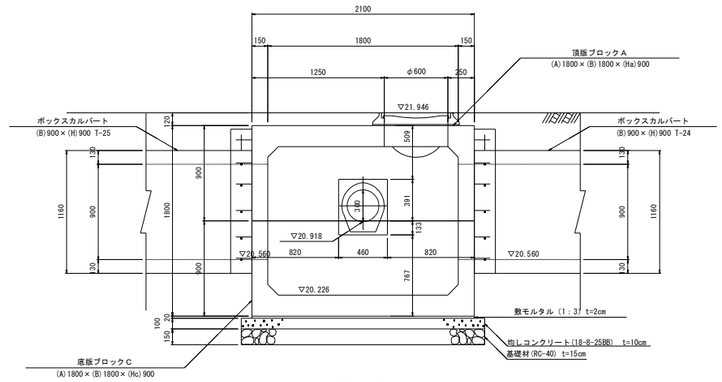

C － C

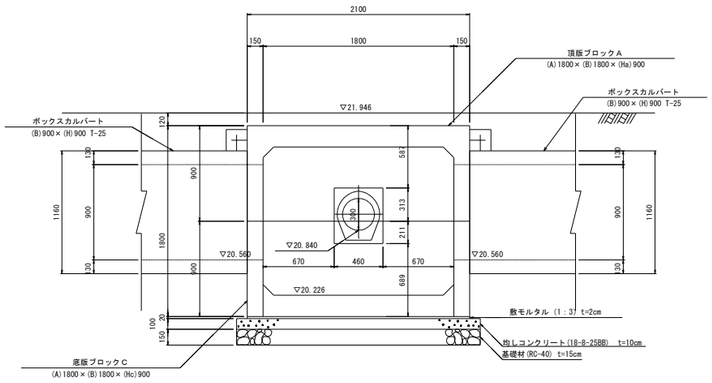

D － D

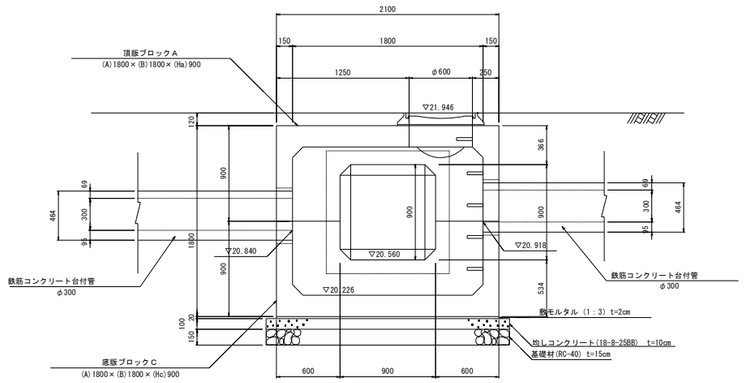

E － E

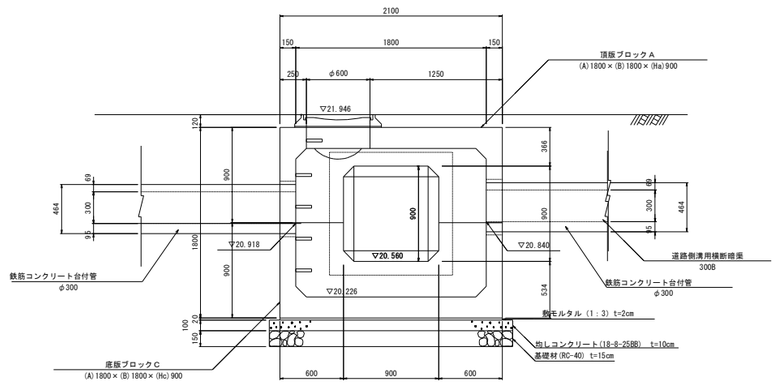

材料表　　(1基当り)

名　称	規　格	算　式	数　量
頂版ブロックA	1800×1800×900		1.0 基
底版ブロックC	1800×1800×900		1.0 基
敷モルタル	1 ： 3 t=2cm	2.100×2.100×0.02	0.088 m3
均しコンクリート	18-8-25BB t=10cm	2.300×2.300×0.10	0.529 m3
マンホール蓋	φ600 転落防止縁子付き		1 個
ステップ	W=300・φ19		5 個
均しコン型枠		0.10×2.300×4	0.92 m2
基礎材	(RC-40) t=15cm	2.300×2.300	5.29 m2

参考質量　頂版ブロックA　4,380kg
参考質量　底版ブロックC　4,380kg

事業名	浜松市浜北中央北土地区画整理事業		
工事名	令和８年度　１号排水路築造工事(その１)		
排水路名	１号排水路		
工事箇所	浜松市　浜名区　小林　地内		
図名	特殊人孔詳細構造図　1-2		
図面番号	全　13　枚ノ内　12	縮尺	図 示
設計課		設計年月	
浜松市浜北中央北土地区画整理組合			